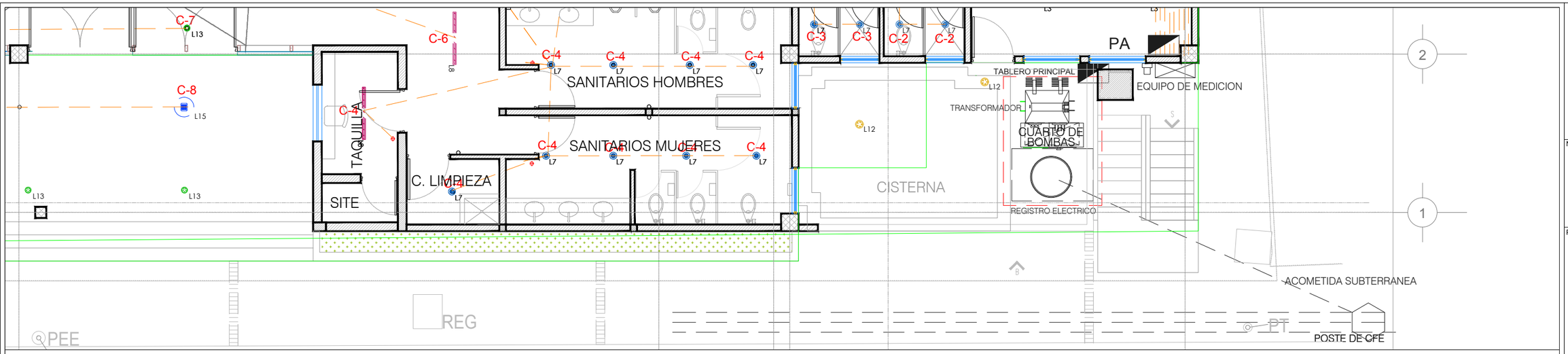

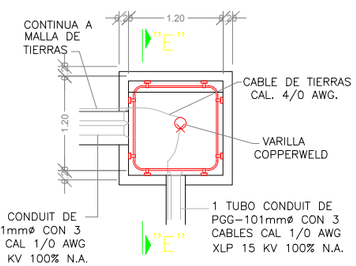

REGISTRO PARA MEDIA TENSION

REGISTRO DE CONCRETO ARMADO PARA ACOMETIDA M.T.

SC: 1:40

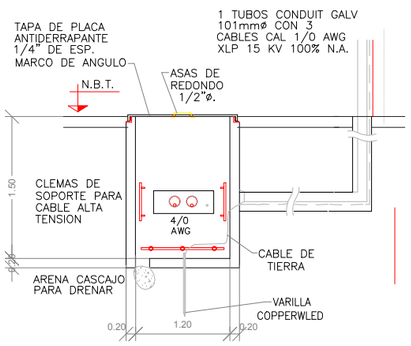

CORTE "E-E"

REGISTRO DE CONCRETO ARMADO PARA ACOMETIDA M.T.

SC: 1:40

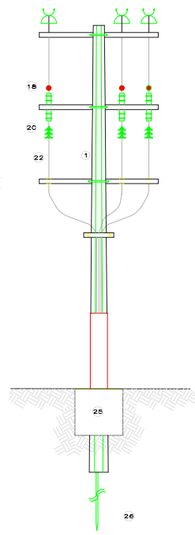

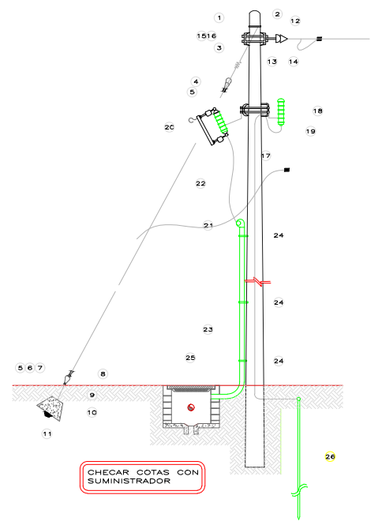

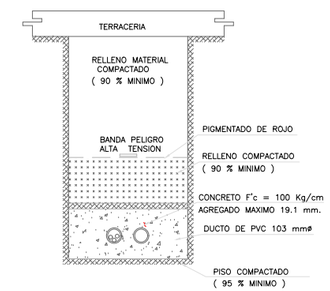

DETALLE No. 03

BANCOS DE DUCTOS PARA MEDIA
NORMA C.F.E.-TN-P4A-PVC

NOTAS

1.- ACOTACIONES EN MTS, NIVELES Y COORDENADAS EN MTS.
2.- VER ESPECIFICACIONES GENERALES DE EQUIPO ELECTRICO Y HOJA DE DATOS TECNICOS EN EL LIBRO DE PROYECTO.
3.- TODA LA INSTALACION DEBE CUMPLIR CON LAS NORMAS NOM-001-SEDE-2005 Y NORMAS DE C.F.E. DISTRIBUCION SUBTERRANEA Y AEREAS (VIGENTES).
4.- IDENTIFICAR Y MARCAR LAS FASES EN AMBOS EXTREMOS ENTRE REGISTROS Y A LA SALIDA Y LLEGADA DE LOS EQUIPOS.
5.- LA TUBERIA VISIBLE O EXPUESTA SERA DE FIERRO GALVANIZADO PARED GRUESA.
6.- LA TUBERIA CONDUIT VISIBLE DEBERA SOPORTARSE A CADA 2.50 MTS. COMO MINIMO EN TRAYECTORIAS HORIZONTALES Y/O 1.50 MTS. EN TRAYECTORIAS VERTICALES.
7.- POR NINGUN MOTIVO DEBERAN EXISTIR CONEXIONES ENTRE LA OBRA CIVIL Y DRENAJES PLUVIALES O AGUAS NEGRAS U OTRAS INSTALACIONES.
8.- DEBE INSTALARSE SOPORTERIA DE LOS CABLES EN CADA REGISTRO.
9.- LOS DUCTOS DEBERAN TENER UNA PENDIENTE MINIMA DEL 1 % PARA FACILITAR QUE EL AGUA DRENE HACIA LOS REGISTROS.
10.- SE CONECTARA A TIERRA LOS APARTARRAYOS Y CONOS DE ALIVIO CON CONECTORES DE TIERRA TIPO SOLDABLES.
11.- TODOS LOS CONECTADORES DE MEDIA TENSION SERAN TIPO PREMOLDEADO.
12.- TODOS LOS REGISTROS, EQUIPOS Y ACOMETIDAS, DEBERAN SER IDENTIFICADAS CON MARBETES, SEGUN NORMAS Y NOMENCLATURAS DE LA ZONA.
13.- EN TODOS LOS REGISTROS, EQUIPOS Y ACOMETIDAS DEJAR UN EXCEDENTE DE CABLE POR FASE DE LONGITUD COMO MINIMO IGUAL AL PERIMETRO DEL REGISTRO RESPECTIVO (COCAS).
14.- SE DEBE ATERRIZAR LA PANTALLA METALICA Y SEMICONDUCTORA DEL CABLE DE ENERGIA DS DE ALUMINIO AISLAMIENTO XLP Y Y DONDE EXISTAN EQUIPOS Y ACCESORIOS.
15.- EL CABLE DE MEDIA TENSION SERA TIPO XLP .DS DE ALUMINIO CAL. 1/0, 15 KV, NIVEL DE AISLAMIENTO 100%
16.- SE PUEDE EMPLEAR LUBRICANTE TIPO GEL DE SER NECESARIO DURANTE EL CABLEADO.
17.- LOS CABLES SERAN DE UNA SOLA PIEZA Y EN CASO DE REQUERIRSE ALGUN EMPALME, ESTOS SE ALOJARAN EN REGISTROS Y SERAN DEL TIPO PREMOLDEADO DE ACUERDO A ESPECIFICACIONES DE C.F.E.
18.- LAS ZAPATAS DE CONEXION SERAN PLANAS A COMPRESION BIMETALICAS CON DOS BARRENOS DE ACUERDO A LAS NORMAS NEMA.
19.- TODA LA TORNILLERIA DEBERA SER DE COBRE 6 BRONCE.
20.- EL CABLE 4/0 DESNUDO DEBERA UNIR EL SISTEMA DE TIERRAS DE LA ACOMETIDA CON EL DE LA SUBESTACION POR MEDIO DE LA BARRA DE TIERRAS DE LA SECCIONADORA DE MEDIA TENSION

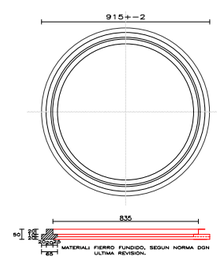

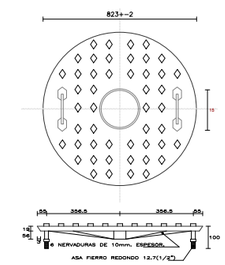

ARO Y TAPA 84
DE FIERRO FUNDIDO

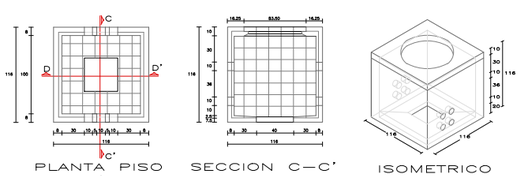

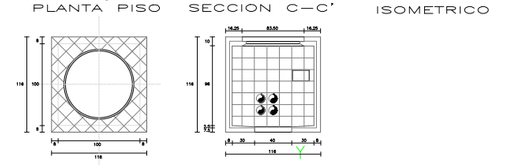

ESPECIFICACIONES

1 MEDIDAS EN CENTIMETROS
2 CONCRETO f'c=200 kg/cm2
3 AGREGADO MAXIMO 1.9cm. (3/4")
4 VARILLA CORRUGADA 0.95cm. (3/8")
5 CIMBRA EN AMBOS LADOS.
6 CANTOS Y ARISTAS BOLEADAS.
7 ESPESOR DE MUROS 8cm. LOSA 10cm.
8 TAPA DE FIERRO FUNDIDO O DE CONCRETO 84.
9 ARO DE FIERRO FUNDIDO 84.
10 ARMADO (3/8") 0.95mm. A/C 20cm. EN AMBOS SENTIDOS Y EN FUNCION DE LA ENTRADA DE DUCTO SE ADECUARA EL MISMO.
11 TODO CONCRETO UTILIZADO DEBERA DE LLEVAR UN IMPERMEABILIZANTE INTEGRAL DOSIFICADO DE CONFORMIDAD CON LAS NORMAS DEL FABRICANTE.

N O T A

1 PARA CUALQUIER ACLARACION O DUDA CONSULTAR NORMAS DE DISTRIBUCION Y CONSTRUCCION DE COMISION FEDERAL DE ELECTRICIDAD.

CHECAR COTAS CON SUMUNISTRADOR.

1	POSTE DE CONCRETO "C-11-700"
2	CRUCETA "C4T"
3	CABLE DE ACERO GALVANIZADO DE ALTA RESISTENCIA
4	AISLADOR PARA RETENIDA "3R"
5	PREFORMADO DE REMATE PARA CABLE DE ACERO
6	GRAPA PARALELO
7	GRAPA PERRO
8	GUARDACABO
9	PERNO IPA
10	ANCLA CONICA DE CONCRETO C1
11	ARANDELA 2AC
12	AISLADOR 6S
13	MOLDURA RE
14	HORQUILLA DE GUARDACABO
15	PERNO DOBLE ROSCA 16x356mm
16	ARANDELA IAC
17	CONECTADOR PARA LINEA PRIMARIA
18	APARTARRAYOS
19	ALAMBRE DE COBRE No. 4 AWG DSD
20	CORTACIRCUITO FUSIBLE
21	MUFA
22	CABLE DE AL. XLP 25 kV CAL. 1/0
23	TUBO CONDUIT PGG
24	ABRAZADERA OMEGA PARA TUBO CONDUIT
25	REGISTRO ELECTRICO DE MAMPOSTERIA
26	VARRILLA COPPERWELL DE 19mm x 3.10m CON CONECTOR

TA ADECUACIÓN AL TEATRO MUNICIPAL DE ALLENDE
ARQUITECTÓNICO PLANTA ALTA
ESC. 1:200

DEPENDENCIA NORMATIVA:

Secretaría de Infraestructura Nuevo León GOBIERNO DEL ESTADO

NORTE:

PROYECTO:

ADECUACIÓN AL TEATRO MUNICIPAL DE ALLENDE, N.L.

SIMBOLOGÍA / NOTAS:

NPT NIVEL PISO TERMINADO
NSL NIVEL SUPERIOR DE LOSA ESTRUCTURAL
NLBL NIVEL LECHO BAJO DE LOSA ESTRUCTURAL
NLBP NIVEL LECHO BAJO DE PLAFON
NCP NIVEL CORONAMIENTO PRETIL
NCM NIVEL CORONAMIENTO MURO
NC NIVEL CERRAMIENTO
NIVEL INDICADO EN PLANTA
NIVEL INDICADO EN CORTE O ALZADO
CAMBIO DE NIVEL EN PISO
CAMBIO DE MATERIAL EN PISO
CAMBIO DE NIVEL EN PLAFON
CAMBIO DE MATERIAL EN PLAFON
CAMBIO DE MATERIAL EN MURO

REVISIÓN:

No.	REVISION	FECHA

UBICACIÓN:
CALLE JUÁREZ ENTRE PRIV. MORELOS Y CALLE MORELOS, ALLENDE, N.L.

ESCALA: 1:400
ACOTACIONES: METROS

ESCALA GRAFICA:

FECHA: JUNIO 2020

RESPONSABLE DEL PROYECTO:

ARQ. SANDRA GUADALUPE PATIÑO MACIAS
DIRECTORA DE PROYECTOS

PLANO: ARQUITECTÓNICO PLANTA ALTA

CLAVE PLANO: EL-02 ACOMETIDA ALTA TENSION

NOTA:
ESTE PROGRAMA ES DE CARÁCTER PÚBLICO, NO ES PATROCINADO, NI PROMOVIDO POR PARTIDO POLÍTICO ALGUNO Y SUS RECURSOS PROVIENEN DE LOS IMPUESTOS QUE PAGAN TODOS LOS CONTRIBUYENTES. ESTÁ PROHIBIDO EL USO DE ESTE PROGRAMA CON FINES POLÍTICOS, ELECTORALES, DE LUCRO Y OTROS DISTINTOS A LOS ESTABLECIDOS.

GOBIERNO DEL ESTADO DE NUEVO LEÓN
SECRETARIA DE INFRAESTRUCTURA
SUBSECRETARIA DE CONSTRUCCIÓN
DIRECCION DE PROYECTOS